ČÍSELNÍKOVÉ ÚCHYLKOMĚRY SPECIÁLNÍ

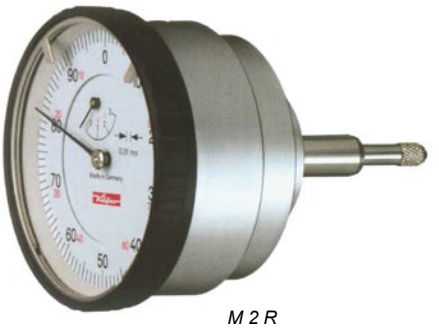

M 2 R

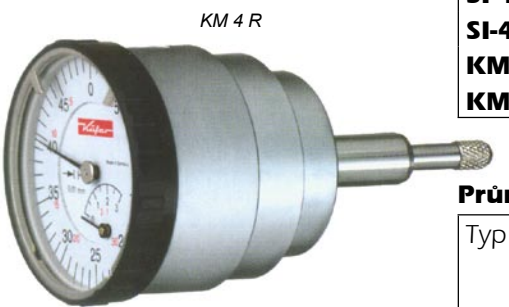

KM 4 R

Číselníkové úchylkoměry s měřicí tyčinkou a upínacím prvkem kolmo na číselník – KÄFER

Upínací prvek Ø 8mm h6 nebo Ø 28mm h6

Průměr číselníku 40mm

Typ	Odečítání (mm)	Měřicí rozsah (mm)	Přesnost dle výrobní normy	Poznámka
KM 5 a R	0,1	5	0.0100.9.0004	
KM 4 R	0,01	3	0.0200.9.0006	
KM 4/5 R	0,01	5	0.0200.9.0006	
SI-45 R	0,01	± 0,2	0.0200.9.0006	nula uprostřed měřicího rozsahu
SI-45/0.8 R	0,01	± 0,4	0.0200.9.0006	nula uprostřed měřicího rozsahu
KM 500 R	0,002	1	0.0500.9.0007	
KM 1000 R	0,001	1	0.0500.9.0007	

Průměr číselníku 58mm
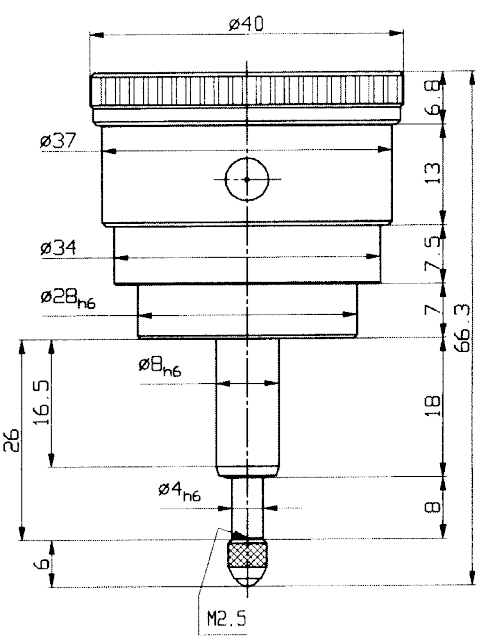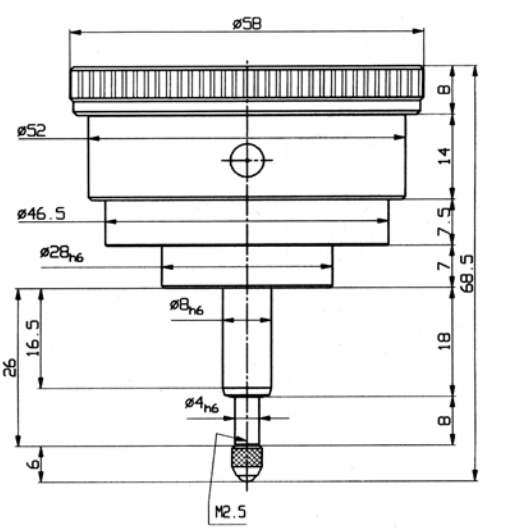
Typ	Odečítání (mm)	Měřicí rozsah (mm)	Přesnost dle výrobní normy	Poznámka
M 10/5 R	0,1	5	0.0100.9.0004	
M 2 R	0,01	3	0.0200.9.0006	
M 2 RW	0,01	3	0.0200.9.0006	průměr 61,5mm, ochrana IP67
M 2/5 R	0,01	5	0.0200.9.0006	
SI-90 R	0,01	± 0,4	0.0200.9.0006	nula uprostřed měřicího rozsahu
SI-18 R	0,01	± 0,8	0.0200.9.0006	nula uprostřed měřicího rozsahu
FM 500 R	0,002	1	0.0500.9.0007	
FM 1000 R	0,001	1	0.0500.9.0007